STAROSTWO POWIATOWE
w Wołowie
WYDZIAŁ URBANISTYKI, ARCHITEKTURY
I BUDOWNICTWA
56-100 WOŁÓW, Pl. Piastowski 2
tel. 0717 380-56-15, fax 0717 385-55-0

Wrocław, dnia 23.X. 19.87

URZĄD WOJEWÓDZKI WE WROCŁAWIU
WYDZIAŁ PLANOWANIA PRZESTRZENNEGO URBANISTYKI, ARCHITEKTURY,
I NADZORU BUDOWLANEGO

pl. Powstańców Warszawy 1

Nr 433/87/UW

DECYZJA
O STWIERDZENIU PRZYGOTOWANIA ZAWODOWEGO

do pełnienia samodzielnych funkcji technicznych w budownictwie

Na podstawie § 5 ust.1,§7,§6 ust.1i3 § 13, ust. 1, pkt. 2, lit. - rozporządzenia Ministra Gospodarki Terenowej i Ochrony Środowiska z dnia 20 lutego 1975 r. w sprawie samodzielnych funkcji technicznych w budownictwie (Dz. U. Nr 8, poz. 46) stwierdza się, że:

Obywatel(ka) 4. Marek Tomasz LESZKOWICZ
(imię i nazwisko)

magister inżynier budownictwa
(tytuł naukowy — zawodowy)

urodzony(a) dnia 20 maja 19 61 r. w Wołowie

posiada przygotowanie zawodowe uprawniające do wykonywania samodzielnej funkcji

kierownika budowy i robót
(rodzaj funkcji)

w specjalności konstrukcyjno - budowlanej
(rodzaj specjalności techniczno-budowlanej)

w zakresie

(specjalizacja zawodowa)

9.

10.

Obywatel(ka) Marek Tomasz Leszkowicz jest upoważniony(a) do:
(imię i nazwisko)

1. do kierowania, nadzorowania i kontrolowania budowy i robót, kierowania i kontrolowania wytwarzania konstrukcyjnych elementów budowlanych oraz oceniania i badania stanu technicznego w zakres wszelkich budynków oraz innych budowli, z wyłączeniem linii, węzłów i stacji kolejowych, dróg oraz lotniskowych dróg startowych i manipulacyjnych, mostów, budowli hydrotechnicznych i wodnomelioracyjnych,
2. do sporządzania w budownictwie osób fizycznych projektów w zakresie rozwiązań konstrukcyjno-budowlanych wszelkich budynków i budowli,
3. do sporządzania w budownictwie osób fizycznych projektów w zakresie rozwiązań architektonicznych:
   - a/ budynków inwentarskich i gospodarczych, adaptacji projektów typowych i powtarzalnych innych budynków oraz sporządzania planów zagospodarowania działki związanych z realizacją tych budynków,
   - b/ budowli nie będących budynkami.

Otrzymuje:
mgr inż. Marek Leszkowicz
ul. Kościuszki 142/4c
50-543 Wrocław

URZĄD WOJEWÓDZKI WE WROCŁAWIU

POLSKA IZBA INŻYNIERÓW BUDOWNICTWA

STAROSTWO POWIATOWE
w Wołowie
WYDZIAŁ URBANISTYKI, ARCHITEKTURY
i BUDOWNICTWA
56-100 WOŁÓW, Pl. Piastowski 2

Zaświadczenie
o numerze weryfikacyjnym:

DOŚ-Y88-1L8-Z4C *

Pan Marek Leszkowicz o numerze ewidencyjnym DOŚ/BO/0330/07

adres zamieszkania ul. Bema 5/1, 56-100 Wołów

jest członkiem Dolnośląskiej Okręgowej Izby Inżynierów Budownictwa i posiada wymagane ubezpieczenie od odpowiedzialności cywilnej.

Niniejsze zaświadczenie jest ważne od 2016-05-01 do 2017-04-30.

Zaświadczenie zostało wygenerowane elektronicznie i opatrzone bezpiecznym podpisem elektronicznym weryfikowanym przy pomocy ważnego kwalifikowanego certyfikatu w dniu 2016-05-04 roku przez:

Rainer Bulla, Zastępca Przewodniczącego Rady Dolnośląskiej Okręgowej Izby Inżynierów Budownictwa.

(Zgodnie art. 5 ust 2 ustawy z dnia 18 września 2001 r. o podpisie elektronicznym (Dz. U. 2001 Nr 130 poz. 1450) dane w postaci elektronicznej opatrzone bezpiecznym podpisem elektronicznym weryfikowanym przy pomocy ważnego kwalifikowanego certyfikatu są równoważne pod względem skutków prawnych dokumentom opatrzonym podpisami własnoręcznymi.)

* Weryfikację poprawności danych w niniejszym zaświadczeniu można sprawdzić za pomocą numeru weryfikacyjnego zaświadczenia na stronie Polskiej Izby Inżynierów Budownictwa www.piib.org.pl lub kontaktując się z biurem właściwej Okręgowej Izby Inżynierów Budownictwa.

STAROSTWO POWIATOWE
w Wołowie
WYDZIAŁ URBANISTYKI, ARCHITEKTURY
I BUDOWNICTWA
56-100 WOŁÓW, Pl. Piastowski 2

Urząd Województwa Wrocławskiego
i Miasta Wrocławia
Wrocław, pl. Powstańców Warszawy 1

Wrocław, dnia 25.04. 1983

Nr 116/83/WBPP

DECYZJA
O STWIERDZENIU PRZYGOTOWANIA ZAWODOWEGO
do pełnienia samodzielnych funkcji technicznych w budownictwie

Na podstawie § 5 ust.1, § 7. i § 13 ust. 1 pkt 4 lit. d rozporządzenia Ministra Gospodarki Terenowej i Ochrony Środowiska z dnia 20 lutego 1975 r. w sprawie samodzielnych funkcji technicznych w budownictwie (Dz.U. Nr 8, poz. 46) stwierdza się że:

Obywatel(ka) Józef I D Z I K
(imię i nazwisko)

inżynier elektryk
(tytuł naukowy — zawodowy)

urodzony(a) dnia 26 stycznia 1931 r. w Wymysłowie

posiada przygotowanie zawodowe upoważniające do wykonywania samodzielnej funkcji projektanta i kierownika budowy i robót
(rodzaj funkcji)

w specjalności instalacyjno - inżynieryjnej
(rodzaj specjalności techniczno-budowlanej)

w zakresie instalacji elektrycznych
(specjalizacja zawodowa)

12.

Obywatel(ka) Józef Idzik jest upoważniony(a) do:
(imię i nazwisko)

1. do sporządzania projektów instalacji elektrycznych,
2. kierowania, nadzorowania i kontrolowania budowy i robót, kierowania i kontrolowania wytwarzania elementów konstrukcyjnych instalacji oraz oceniania i badania stanu technicznego w zakresie instalacji elektrycznych.

Otrzymuje:
inż. Józef Idzik
ul. Poznańska 20/5.
56-100 Wołów

m. p.

(podpis i pieczęć)

WZGraf. Legn. 801/1500/82. 1500 szt. A4.

POLSKA IZBA INŻYNIERÓW BUDOWNICTWA

STAROSTWO POWIATOWE w Wołowie WYDZIAŁ URBANISTYKI, ARCHITEKTURY I BUDOWNICTWA 56-100 WOŁÓW, Pl. Piastowski 2 tel. 071/ 380-59-15 fax 071/380-59-0

Zaświadczenie
o numerze weryfikacyjnym:
DOŚ-T22-4K8-LHZ *

Pan Józef Idzik o numerze ewidencyjnym DOŚ/IE/1229/03
adres zamieszkania ul. Akacjowa 15, 56-100 Wołów
jest członkiem Dolnośląskiej Okręgowej Izby Inżynierów Budownictwa i posiada wymagane ubezpieczenie od odpowiedzialności cywilnej.
Niniejsze zaświadczenie jest ważne od 2016-07-01 do 2017-06-30.

Zaświadczenie zostało wygenerowane elektronicznie i opatrzone bezpiecznym podpisem elektronicznym weryfikowanym przy pomocy ważnego kwalifikowanego certyfikatu w dniu 2016-05-16 roku przez:

Eugeniusz Hotala, Przewodniczący Rady Dolnośląskiej Okręgowej Izby Inżynierów Budownictwa.

(Zgodnie art. 5 ust 2 ustawy z dnia 18 września 2001 r. o podpisie elektronicznym (Dz. U. 2001 Nr 130 poz. 1450) dane w postaci elektronicznej opatrzone bezpiecznym podpisem elektronicznym weryfikowanym przy pomocy ważnego kwalifikowanego certyfikatu są równoważne pod względem skutków prawnych dokumentom opatrzonym podpisami własnoręcznymi.)

* Weryfikację poprawności danych w niniejszym zaświadczeniu można sprawdzić za pomocą numeru weryfikacyjnego zaświadczenia na stronie Polskiej Izby Inżynierów Budownictwa www.piib.org.pl lub kontaktując się z biurem właściwej Okręgowej Izby Inżynierów Budownictwa.

STAROSTWO POWIATOWE
w Wołowie
WYDZIAŁ URBANISTYKI, ARCHITEKTURY
I BUDOWNICTWA
56-100 WOŁÓW, pl. Piastowski 2
tel. 0717 301-99-15 fax 0717 301-99-10

IZBA ARCHITEKTÓW
RZECZYPOSPOLITEJ POLSKIEJ

Dolnośląska Okręgowa Rada Izby Architektów RP

ZAŚWIADCZENIE - ORYGINAŁ

(wypis z listy architektów)

Dolnośląska Okręgowa Rada Izby Architektów RP zaświadcza, że:

mgr inż. arch. Waldemar Aleksander Bardian

posiadający kwalifikacje zawodowe do pełnienia samodzielnych funkcji technicznych w budownictwie w specjalności architektonicznej i w zakresie posiadanych uprawnień nr **268/98/UW**, jest wpisany na listę członków Dolnośląskiej Okręgowej Izby Architektów RP pod numerem: **DS-0059.**

Członek czynny od: 01-02-2002 r.

Data i miejsce wygenerowania zaświadczenia: 02-02-2017 r. Wrocław.

Zaświadczenie jest ważne do dnia: **30-06-2017 r.**

Podpisano elektronicznie w systemie informatycznym Izby Architektów RP przez:
Zbigniew Maćków, Przewodniczący Okręgowej Rady Izby Architektów RP.

Nr weryfikacyjny zaświadczenia:

DS-0059-A821-AD9B-C51F-2YF8

Dane zawarte w niniejszym zaświadczeniu można sprawdzić podając nr weryfikacyjny zaświadczenia w publicznym serwisie internetowym Izby Architektów: www.izbaarchitektow.pl lub kontaktując się bezpośrednio z właściwą Okręgowa Izbą Architektów RP.

WOJEWODA WROCŁAWSKI

GPiNB-I/7342/1098/98

STAROSTWO POWIATOWE
w Wołowie
WYDZIAŁ URBANISTYKI, ARCHITEKTURY
I BUDOWNICTWA
56-100 WOŁÓW, Pl. Piastowski 2
tel. 071/ 380-59-15, fax 071 ...

Wrocław, dnia 14 grudnia 1998 r.

D E C Y Z J A

Na podstawie art. 13 ust. 1 pkt 1, art. 14 ust. 1 pkt 1 ustawy z dnia 7 lipca 1994 r. - Prawo budowlane (Dz.U. Nr 89, poz. 414 z późn. zm.) w związku z art. 104 § 1 i 2 KPA, po przeprowadzeniu postępowania kwalifikacyjnego oraz na podstawie oceny z egzaminu na uprawnienia budowlane złożonego przed powołaną przeze mnie komisją

n a d a j ę

Panu Waldemarowi Aleksandrowi Bardianowi
mgr inż. architektowi
urodzonemu dnia 4 maja 1960 r. w Wałbrzychu

UPRAWNIENIA BUDOWLANE
Nr ewid. 268/98/UW

do projektowania w specjalności architektonicznej
bez ograniczeń

U Z A S A D N I E N I E

W związku z potwierdzeniem przez Komisję egzaminacyjną powołaną przez Wojewodę Zarządzeniem z dnia 28 listopada 1995 r. posiadania przez Pana Waldemara Aleksandra Bardiana wymaganego prawem wykształcenia oraz praktyki zawodowej koniecznej do uzyskania uprawnień budowlanych w w/w specjalności i po uzyskaniu pozytywnych wyników egzaminu na uprawnienia budowlane, orzeczono jak w sentencji.

Od niniejszej decyzji przysługuje odwołanie do Głównego Inspektora Nadzoru Budowlanego w terminie 14 dni od daty otrzymania decyzji za pośrednictwem Wojewody Wrocławskiego.

Otrzymują:
1. Pan Waldemar Aleksander Bardian
   ul. Otmuchowska 7/7
   50-505 Wrocław
2. Główny Inspektor
   Nadzoru Budowlanego
3. a/a

URZĄD WOJEWÓDZKI WE WROCŁAWIU

Z up. WOJEWODY
Z-ca ARCHITEKTA WOJEWÓDZKIEGO
I DYREKTORA WYDZIAŁU
mgr inż. arch. Mieczysław Soha

14.

WOJEWÓDZKI URZĄD OCHRONY ZABYTKÓW
tel. (071) 343-65-61, 344-36-02, fax 344-14-49
WZN.5183.2734.2016.LN
RKP-44217-2016

WUOZ
301541

STAROSTWO POWIATOWE w Wołowie WYDZIAŁ URBANISTYKI I ARCHITEKTURY I BUDOWNICTWA 56-100 WOŁÓW, Pl. Piastowski 2 tel. 071 / 380-59-15, fax 071 / 380-59-...

Wrocław, 19. 12. 2016 r.

Pan Marek Leszkowicz
BPB Lemar
ul. Browarna 5
56-100 Wołów

Dotyczy: lokalizacji placów zabaw przy ulicach: **Poziomkowa, Rawicka, Zwycięstwa-Piastów Śląskich, Leśna-Kościuszki, Reja i Poznańska w obrębie Wołów.**

W odpowiedzi na Pana pismo z dnia 18.11.2016 r., wpł. dnia 21.11.2016 r., w powyższej sprawie, uprzejmie informuję, że nie wnosi się uwag odnośnie proponowanej lokalizacji placów zabaw przy ul. Poziomkowej (dz. 1/66 AM 21), Rawickiej (dz. nr 14/7 AM 30), Leśnej- Kościuszki (dz. 37 AM 39) i Poznańskiej (dz. 61/16 AM 29).

Jednocześnie informuję, że pozostałe działki (nr 22/32 AM 35 przy ul. Zwycięstwa-Piastów Śląskich oraz nr 41/1 AM 30 przy ul. Reja) położone są w obszarze historycznego ośrodka miejskiego, wpisanego do rejestru zabytków decyzją nr A/1846/419 z dnia 12.02.1956 r. Organ konserwatorski wstępnie opiniuje pozytywnie lokalizację na tych działkach elementów placów zabaw, jednakże dokumentacja wymaga tu uszczegółowienia, tj. określenia zakresu prac ziemnych, w odniesieniu do planowanej inwestycji. Po analizie powyższego zostanie wydana stosowna opinia w zakresie ochrony zabytków archeologicznych.

Ponadto należy – w odniesieniu do dwóch powyższych działek – uzgodnić z organem konserwatorskim formę i gabaryty nowych, planowanych obiektów. Docelowo należy uzyskać pozwolenie konserwatorskie na prowadzenie prac przy zabytku wpisanym do rejestru. Wzór wniosku o wydanie takiego pozwolenia dostępny jest na witrynie internetowej pod adresem: http://wosoz.ibip.wroc.pl/public.

Powyższa opinia nie zwalnia z obowiązku uzyskania niezbędnych, przewidzianych przepisami prawa uzgodnień i zezwoleń.

mgr Barbara Nowak-Obelinda

Otrzymuje:
1. Adresat

Do wiadomości:
1. a/a – Wołów, gm. loco

LN, AFD

15.

Karta techniczna urządzenia

STAROSTA w Wołowie
WYDZIAŁ URBANISTYKI, ARCHITEKTURY I BUDOWNICTWA
56-100 WOŁÓW, Pl. Piastów

Temat/Nazwa:	Utworzenie:	Symbol:	Przeznaczenie:	Skala:
Ławka betonowa, z oparciem	2016-05-17	80, 280	Komunalne	1:20
Materiał:	**Waga:**	**Uwagi:**		
Stal, beton, plastik, drewno egzotyczne	155kg	Z oparciem, do wkopania.		

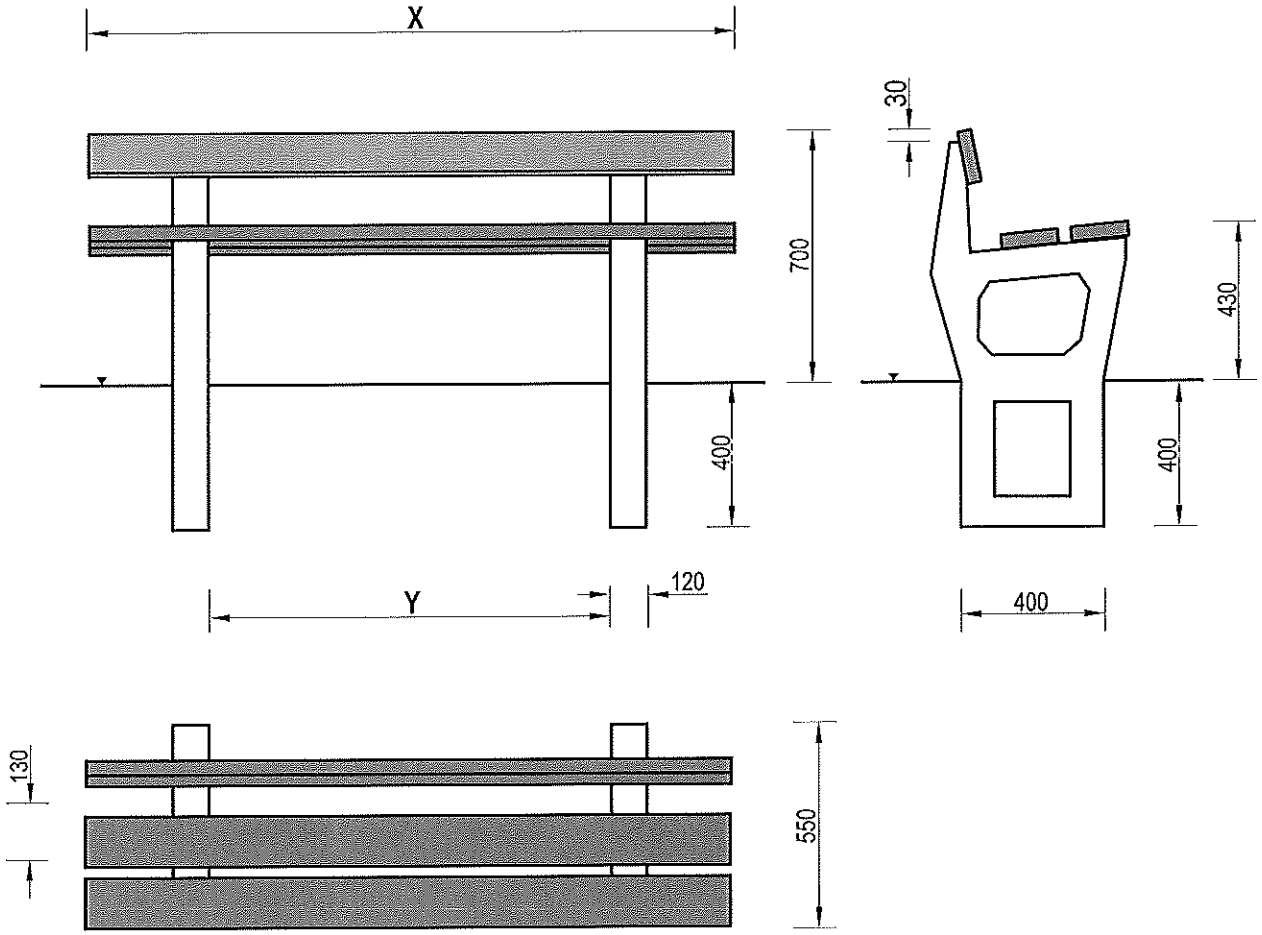

Nr kat.	X	Y	Wymiar deski
80	2000	1350	40x130x2000 mm
280	1500	850	40x120x1500 mm

Charakterystyka urządzenia

Nr kat. 80 i 280

- Podpory obu modeli ławek wykonane są z betonu B30, wibrowanego,
- Oba modele ławek różnią się od siebie rozstawem nóg, oraz długością listew siedziska i oparcia, Dokładne długości listew i rozstaw podpór ławek podaje tabela,
- Siedzisko ławki wykonano z olejowanego drewna egzotycznego wysoce odpornego na czynniki atmosferyczne (nr kat. 80) lub z tworzywa sztucznego (nr kat. 280),
- Dwuletnia gwarancja na drewno egzotyczne obowiązuje pod warunkiem olejowania go dwukrotnie w ciągu roku.

UWAGA ! Urządzenie należy wykorzystywać wyłącznie zgodnie z jego przeznaczeniem

STAROSTWO POWIATOWE
w Wołowie
WYDZIAŁ URBANISTYKI, ARCHITEKTU
I BUDOWNICTWA
56-100 WOŁÓW, Pl. Piastowski
tel. 071/ 380-40-15

KARTA PRODUKTU

Zestaw systemowy CM-0101

Widok

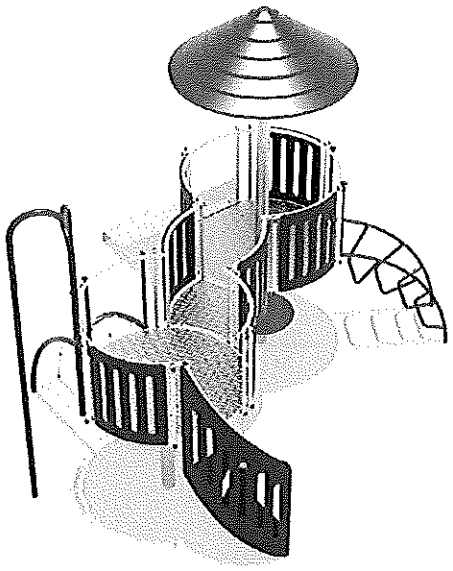

Strefa bezpieczeństwa

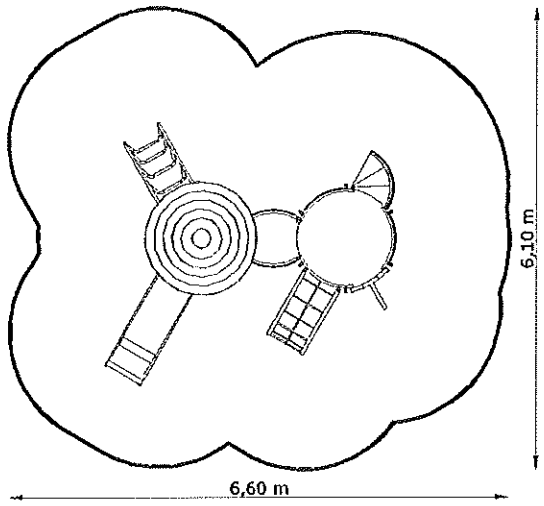

Zestaw dostępny również w wersji bez dachu.

ELEMENTY ZESTAWU

LP.	NAZWA	SYMBOL	ILOŚĆ	WYS.SWOB. UPADKU
1	Wieża	CM-0001	2	1,10 m
2	Daszek	CM-0002	1	-
3	Barierka	CM-0003	5	1,10 m
4	Zjeżdżalnia	CM-0004	1	1,10 m
5	Schody	CM-0005	1	1,10 m
6	Drabinka z poręczami	CM-0009	1	1,10 m
7	Przeplotnia linowa	CM-0012	1	1,10 m
8	Zjazd strażacki	CM-0017	1	1,10 m
9	Siedzenie	CM-0019	1	-
10	Pomost	CM-0021	1	1,10 m

*Wymiary elementów zestawu podano z dokładnością do 5 cm.

WYMIARY ZESTAWU

Zestaw	3,90 x 3,45 m
Strefa bezpieczeństwa	6,60 x 6,10 m
Powierzchnia strefy	33,40 m^2
Obwód strefy	22,00 m
Wysokość swobodnego upadku	1,10 m
Wysokość zestawu	3,35 m

*Wymiary podano z dokładnością do 5 cm.

SPOSÓB MONTAŻU- słup zabetonowany w gruncie na około 0,70 m.

UWAGA!
Produkcja naszych wyrobów podlega ciągłym procesom ulepszania jakości oraz kontrolom bezpieczeństwa, dlatego przedstawione rysunki mają charakter poglądowy, a realny wygląd przedstawionych urządzeń może nieznacznie odbiegać od wizualizacji.

Fabryka Zabawy

STAROSTWO POWIATOWE
w Wołowie
WYDZIAŁ URBANISTYKI, ARCHITEKTURY
I BUDOWNICTWA
56-100 WOŁÓW

HUŚTAWKA WAGOWA KONIKI NR KAT. GT-1700

1. RYSUNKI

Widok 1

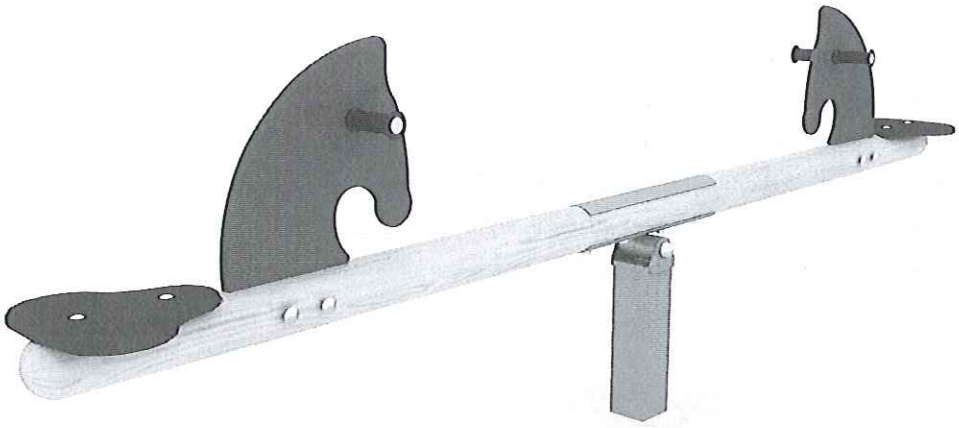

Widok 2

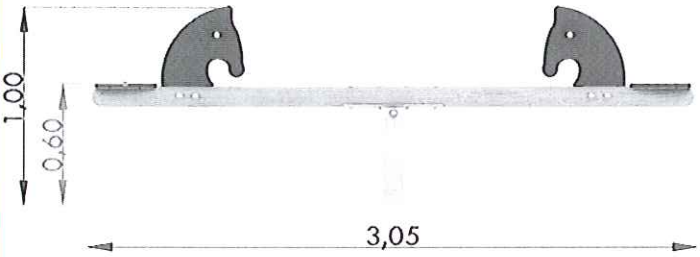

wysokość swobodnego upadku
wymiary zestawu

Strefa bezpieczeństwa

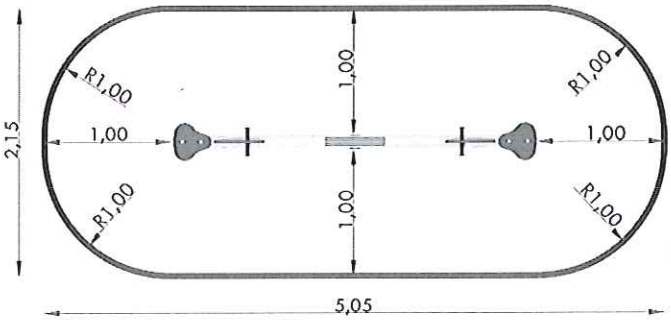

2. WYMIARY URZĄDZENIA

WYMIARY:	
Urządzenie	3,05 x 0,15 m
Strefa bezpieczeństwa	5,05 x 2,15 m
Powierzchnia strefy	9,50 m²
Obwód strefy	12,35 m
Wysokość swobodnego upadku	0,60 m
Wysokość elementu	1,00 m

*Wymiary podano z dokładnością do 5 cm.

STAROSTWO POWIATOWE
w Wołowie
WYDZIAŁ URBANISTYKI, ARCHITEKTURY
I BUDOWNICTWA
56-100 WOŁÓW, Pl. Piastowski 2
tel. 071/ 380-

3. ZASTOSOWANE MATERIAŁY

- Ramię huśtawki wykonane z drewna klejonego lub/ i bezrdzeniowego, o średnicy 100 mm, połączone z osią obrotu za pomocą dwustronnych, stalowych kształtowników malowanych proszkowo.
- Oś obrotu na czterech uszczelnionych łożyskach kulkowych.
- Stalowa noga zabetonowana bezpośrednio w gruncie.
- Uchwyty wykonane z wysokoudarowego plastiku z szerokim (bezpiecznym) zakończeniem.
- Elementy nawiązujące kształtem do głowy zwierzęcia wykonane z płyt HDPE.
  Uwaga! Istnieje możliwość wykonania głów koników również w kolorach:
  czerwonym, żółtym, pomarańczowym oraz niebieskim.
- Standardowo wraz z huśtawką są montowane odbojniki z opon. Za dopłatą montujemy także odbojniki gumowe na kotwach, zalecane przy nawierzchni bezpiecznej.

4. KOLOR BELEK

Urządzenie może być wykonane z belek:

- w kolorze **sosny** lub **teaku**

UWAGA!
Produkcja naszych wyrobów podlega ciągłym kontrolom bezpieczeństwa i jakości, dlatego w ewentualnych i sporadycznych przypadkach przedstawione rysunki mogą odbiegać od urządzeń fizycznie zamontowanych na placu zabaw.
W razie wątpliwości lub pytań prosimy o kontakt z Działem Handlowym.

w Wołowie
WYDZIAŁ URBANISTYKI, ARCHITEKTURY
I BUDOWNICTWA
56-100 WOŁÓW, Pl. Piastowski 2
tel. 071/ 380-59-15

HUŚTAWKA PODWÓJNA WAHADŁOWA MIX — HUŚTAWKI - KOLEKCJA KLASYCZNA

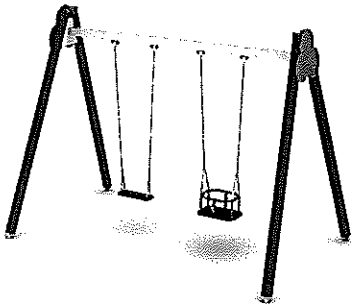

DANE TECHNICZNE

Szerokość:	3,50 m
Długość:	1,92 m
Wysokość:	~2,43 m
Strefa funkcjonowania urządzenia F:	25,90 m2
Maksymalna wysokość upadkowa:	1,25 m
Wymiary strefy funkcjonowania długość:	7,40 m
Wymiary strefy funkcjonowania szerokość:	3,50 m
Głębokość fundamentowania:	-0,60 m

Rzut urządzenia wraz ze strefą funkcjonalną

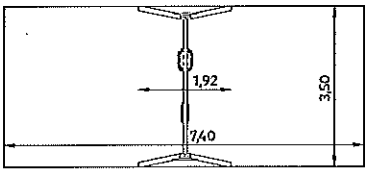

Widok urządzenia

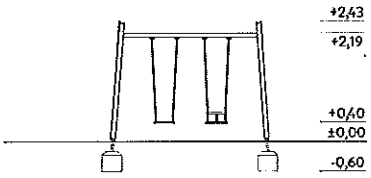

Urządzenie wykonane zgodnie z PN-EN 1176:1-2009 Wyposażenie placów zabaw. Ogólne wymagania bezpieczeństwa i metody badań.

Nawierzchnie amoryzujące: piasek, żwir, kora, nawierzchnia synetyczna (grubość minimalna dla wszystkich nawierzchni sypkich 200mm)

STAROSTWO POWIATOWE
w Wołowie
WYDZIAŁ URBANISTYKI, ARCHITEKTURY
I BUDOWNICTWA
56-100 WOŁÓW, Pl. Piastowski 2
tel. 0717 580-56-18 fax 0717 580-56-2

MATERIAŁY

Aplikacje:	płyty HDPE
Elementy stalowe:	stal cynkowana cynkoprimem, malowana proszkowo
Fundamenty:	beton klasy min. C12/15
Kotwy:	stal ocynkowana kąpielowo
Nogi konstrukcyjne:	wykonane z drewna klejonego trójwarstwowo, malowanego lakierobejcą na kolor zielony, zaokrąglonego na krawędziach, o przekroju 90 x 90 mm
Siedziska:	wykonane z konstrukcji stalowej powlekanej gumą
Zaślepki:	tworzywo sztuczne
Łańcuch:	kalibrowany, wykonany ze stali nierdzewnej

SCHEMAT JEDNOKRESKOWY ROZDZIELNICY OŚWIETLENIA TERENU

STAROSTWO POWIATOWE
w Wołowie
WYDZIAŁ URBANISTYKI, ARCHITEKTUR
i BUDOWNICTWA
56-100 WOŁÓW, Pl. Piastowski 2

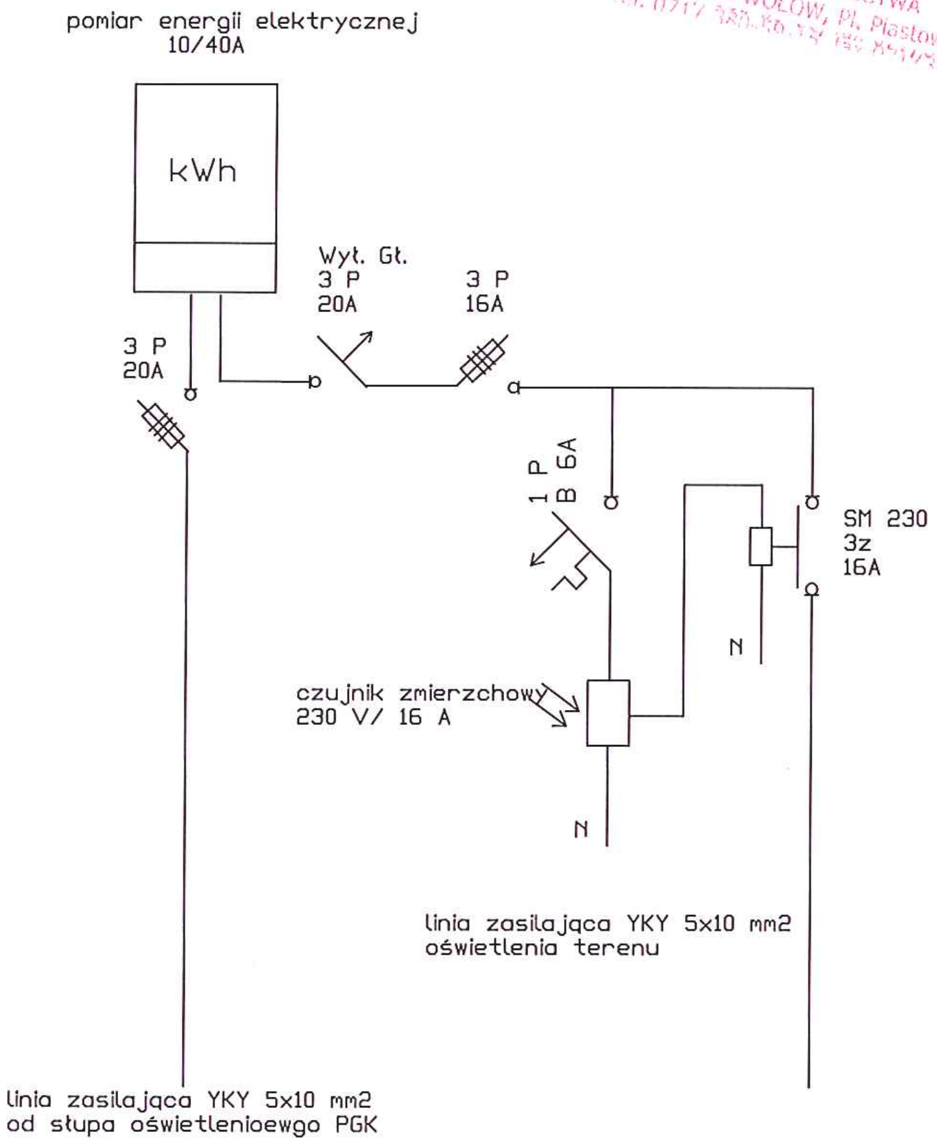

OCHRONA PRZED PORAŻENIEM - SAMOCZYNNE SZYBKIE WYŁĄCZENIE

SZAFKA WOLNOSTOJĄCA
SYPNIEWSKI

BPB LEMAR	56-100 Wołów ul. Browarna 5 tel. 071/7232300 i 502407321 email: lemar@adres.pl; NIP: 917-000-20-95			Stadium: PB
				Branża: ELEKTR.
Obiekt:	Oświetlenie zewnętrzne	Inwestor:	Gmina Wołów	
ul. Piwna i teren rekreacyjny dz. nr 61/16 AM 29		56-100 Wołów ul. Rynek 34		Data: 04.02.2016
Projektant:	inż. J. Idzik	Nr upr.: 116/83/WBPP	Podpis:	Skala:
Tytuł rysunku:	SCHEMAT JEDNOKRESKOWY ROZDZIELNICY OŚWIETLENIA TERENU			Nr rys.: E1